.รายการทั่วไป ประกอบแบบก่อสร้างอาคาร.

1. <u>ความประสงค์</u>

ให้ผู้รับจ้างทำการก่อสร้างอาคาร พลิตุ. ลวดรถ (ตามแบบเลขที่ ส.322 ของกองแบบแผน) ตามข้อกำหนดรายการต่อไปนี้ ให้ถูกต้องตามรูปแบบ ขนาด ระยะ และสัญญาณของแบบ ด้วยการฉีดปูนซีเมนต์ และ มีคุณภาพดีเยี่ยม และเพื่อให้ถูกต้องตามหลักวิชาการ

2. <u>หมวดงาน การขุดดิน และการระเบิด</u>

2.1 ผู้รับจ้างจะต้องทำการขุดดิน และทำการเปิดหลุมต้องจัดให้ถูกต้องตามที่กฎหมายบังคับไว้ แบบแปลน และรายละเอียดของรูปแบบอาคาร

2.2 ระดับ ±0.00 ให้ถือปฏิบัติการที่กำหนดไว้ในแบบแปลน หรือ สถานที่และรอยต่อระหว่างที่ดินกับตึก จากนั้นการต่อเนื่องให้ถือตามแนวของแบบรายการข้อสถานที่ ซึ่งกำหนดไว้ในบันทึกเป็นของดี

2.3 ระดับพื้นของอาคาร ให้มีความสูงจากระดับ ± 0.00 ตามรายละเอียดที่กำหนดเป็นตัวแสดงในแบบแปลนทุกประการ

2.4 ดินที่ขุดแล้วจะต้องนำไปทิ้งที่บริเวณอาคาร และบริเวณรอบอาคาร ให้ถูกต้องตามแบบแปลน ถมบริเวณเกี่ยวเสนอวัด และต้องเก็บให้เรียบร้อยก่อนส่งมอบงาน.

3. <u>หมวดงาน ฐานราก - คานคอดิน</u>

3.1 ฐานราก และ คานคอดิน เป็น ค.ส.ล ทั้งหมด ขนาดหน้าตัดของเหล็ก และการเสริมเหล็ก ให้ทำตามแบบขยายการวิศวกรรม และรายการประกอบแบบทางวิศวกรรมทุกประการ

3.2 ระดับความมั่นคงฐานราก ระดับความลึกของหัวเสาเข็ม ให้เป็นไปตามแบบขยาย และรายการประกอบแบบ ทางวิศวกรรมทุกประการ

4. <u>หมวดงาน คอนกรีต</u>

งานคอนกรีต และ งานผนวกปูนทั้งหมด เมื่อถอดแบบแล้วต้องคอนกรีตต้องไม่ร้าว และไม่รวนเป็นทางราบ ส่วนของเสา หรือคานคอนโดต้องมีเหล็กหรือ น็อต จะต้องจัดวาง และมีให้ถูกต้องตามตำแหน่งทางคอนเทคอนกรีต ไม้แบบที่ถอดทิ้งจะต้องจัดวางให้ถูกต้องตามตำแหน่ง โดยจัดวางให้เรียบร้อยเสมอกันให้เรียบร้อย การอัด และติดตั้งไม้แบบต้องวางให้แน่นหนามั่นคง

5. <u>หมวดงาน ก่ออิฐฉาบปูน</u>

5.1 ผนังทั่วไปเป็นผนังก่ออิฐฉาบปูนเรียบ อิฐที่ใช้เป็นอิฐดินเผา หรือ อิฐซีเมนต์ไม่รับ ขนาดมาตรฐาน

5.2 งานก่ออิฐจะต้องได้ดิ่ง และหน้าเรียบเสมอกันตลอด ผนังก่ออิฐชนเสาใหญ่จะต้องมีเส้นเล็ก ค.ส.ล. ตามระยะที่กำหนดในรายการประกอบแบบ

5.3 การฉาบปูนจะต้องฉาบให้ได้ดิ่งดับ และได้ส่วนผสมอย่างถูกต้อง ความหนาของปูนฉาบต้องไม่น้อยกว่า 1 ซ.ม. และไม่หนาเกินกว่า 2 ซ.ม. ส่วนผสมของปูนฉาบจะต้องถูกต้องตามรายการประกอบแบบ เมื่อฉาบแล้วจะต้องมีลักษณะเรียบร้อย ราบ หรือ แตกร้าว ส่วนเข็มเส้น หรือ เต้าร่อง จะต้องตัดเส้น และเว้นรอยให้เรียบร้อย. ขัดมัน.

6. <u>หมวดงาน การทำพื้นอาคาร</u>

6.1 พื้นอาคารทั้งหมดเป็นพื้น ค.ส.ล. หรือพื้นดินตามแบบขยายการวิศวกรรม

6.2 - ห้องพัดลุ , พื้น ค.ส.ล. ผิวขัดมัน บัวเชิงผนังผิวขัดมัน สูง 0.10 ม.

- จอดรถ , พื้น ค.ส.ล. ผิวเรียบ

- ทางเดินรอบอาคาร , พื้น ค.ส.ล. ผิวเรียบ

7. <u>หมวดงาน ฝนัง</u>

การทำฝนังโดยทั่วไปของอาคาร รวมทั้งผิวฝนังให้เป็นไปตามรายละเอียดที่กำหนดในบบัญชีรายการวงเงิน

8. <u>หมวดงาน ฝ้าเพดาน</u>

8.1 ห้องพัดลุ , จอดรถ เป็นฝ้าอิฐประดิษฐ์ขนาด 0.30 ม. ชนิดโปร่งมีลักษณะ 10 ม.ม. ชนิดเหล็กเส้นสี่เหลี่ยม (และไม้ปูน 1 ด้านหนา 1/2" เคล่าที่ - บาร์ อลูมิเนียม ชนิดกรีดอนดี)

8.2 ฝ้าช่วงตามรอบอาคาร เป็นฝ้าระแนงไม้เนื้อแข็ง 1/2 x 2 ตี ตามขนาดระยะห่าง 1/2 ซ.ม. เคล่าไม้เนื้อแข็ง ขนาด 0.80 x 0.10 ซึ่ง ทาน้ำยากันปลวกเรียบร้อย และป้องกันปลวก.

9. <u>หมวดงาน โครงหลังคา</u>

9.1 โครงหลังคา ให้ดูตามแบบขยายโครงหลังคา แปรับกระเบื้อง และ ส่วนประกอบของโครงหลังคา ให้ถือตามแบบขยายโครงหลังคา และ แบบขยายการวิศวกรรมทุกประการ

9.2 กระเบื้องมุงหลังคา ใช้กระเบื้องลอนคู่สีขาว ขนาด 0.50 x 1.20 ม. ยึดด้วยสลักเกลียวอาบสังกะสีทุกแผ่น การติดตั้งให้ทำการติดตั้งตามที่กำหนดไว้ในแบบ และ รายการประกอบแบบ หรือ ตามข้อกำหนด ของ บริษัทผู้ผลิต

10. <u>หมวดงาน ยิปซั่มบอร์ด</u>

ยิปซั่มบอร์ดที่ใช้ในงาน เป็นชนิดเรียบ ขนาด 6 มม. (ตามที่กำหนดในรายการ)

11. <u>หมวดงาน ประตู - หน้าต่าง และ กรอบ</u>

ไม้สักที่ใช้ทำประตู - หน้าต่าง และ ลายฉลุที่กรอบเป็นลายไทย ให้ใช้ไม้สักทั้งแผ่น

12. <u>หมวดงาน กระจก</u>

12.1 กระจกที่ใช้ในงานนี้ ให้ใช้กระจกใส ขนาด และความหนาตามรายละเอียด รายการประตู - หน้าต่าง

12.2 การติดตั้งกระจกทุกแห่ง จะต้องอัดด้วย PUTTY หรือ CORKING COMPOUND สำหรับกันน้ำให้เรียบร้อย

13. [illegible] ชนิดปูนซีเมนต์ผสมสีเทาเข้ม ที่ใช้ A, B, C, ขนาด 10 ม.ม. แทนปริมาณ ตามความต้องการ 1 เครื่อง ส่วนทำแทนที่ [illegible] ตามที่กำหนดไว้ในแบบก่อสร้าง.

14. <u>หมวดงาน ไฟฟ้า</u>

14.1 ให้ผู้รับจ้างทำการติดตั้งระบบไฟฟ้า และระบบแสงสว่างภายในอาคาร ตลอดจนภายนอกอาคาร ตามแบบแปลน และรายละเอียดเกี่ยวกับวิศวกรรมไฟฟ้าทุกประการ โดยคณะกรรมการข้อสถานที่จะเป็นผู้กำหนดตำแหน่งเสาไฟ หรือ จุดที่จะต่อสายเมนเข้าอาคารให้

14.2 การเดินสายไฟ ทั้งภายใน และภายนอกอาคาร ให้ใช้สาย P.V.C แบบหุ้ม 2 ชั้น ขนาดของสายต่อไฟฟ้าจะต้องได้ตามมาตรฐาน ม.อ.ท. 11-2518 และขนาดของไฟฟ้า การเดินสายไฟฟ้าจะต้องเรียบร้อย ถูกต้องตามหลักว่า.

14.3 การเชื่อมต่อสายไฟฟ้าแต่ละจุด ให้ต่อด้วยต่อสาย หรือ BLOK OUT LET ในกล่องต่อสวิทซ์ กล่องเต้ารับ หรือ บอร์ดกระจายไฟฟ้า ห้ามต่อในเนื้อบัวพลาสติก หรือ กล่องไม้ โดยมีเบรคเกอร์ CIRCUIT BREAKER ควบคุมอีกชั้นหนึ่ง ตามรายการประกอบแบบติดตั้งไฟฟ้า

14.4 การติดตั้งสวิทซ์ ให้ติดตั้งตามแบบที่แสดงไว้ในผังไฟฟ้า และการเดินติดตั้งสวิทซ์ไฟฟ้าเพดาน จะต้องจัดเครื่องไฟฟ้าเพดานให้พอดีกับดวงโคม หรือต้องเพิ่มโครงเหล็ก เพื่อความแข็งแรงตามความเหมาะสม การติดตั้งสวิทซ์ให้ติดสูงจากพื้น 1.20 ม. เต้าเสียบให้ติดสูงจากพื้น 0.45 ม. ยกเว้นส่วนที่มีครัวเรือนที่ต่างกัน ให้ติดสูงจากครัวเรือนประมาณ 0.10 ม. สวิทซ์ และ เต้าเสียบ ให้ใช้แบบแสดงแสงแล้วเป็นสีเหลืองเมื่อเปิดไฟ

15. <u>หมวดงาน ทาสี</u> (อาคารหลังนี้ให้ทำการทาสี)

- งานทาสีทั่วไป ผู้รับจ้างจะต้องทำการเตรียมผิวรัดสุกก่อนที่จะทาสีนี้ให้เรียบร้อยเสียก่อน จึงจะทาสีได้ ส่วนเนื้อปูนให้จะต้องอุดโป๊ว และต้องด้วยกระดาษทรายจนเรียบ และปล่อยให้ผิวพื้นแห้งสนิท ส่วนเนื้อเหล็กจะต้องรักสนิมออกให้หมด รองพื้นรอยเรียบจนต้องทิ้งให้เรียบร้อยแล้วการรองพื้นด้วยสีกันสนิมเสียก่อน จึงจะทาสีได้ ประเภทสีที่ใช้ให้ปฏิบัติงานนี้.

15.1 ผนัง ฝ้าเพดาน ตอนที่ติดบล็อก กระเบื้องเยื่อหิน และ วัสดุที่ผิวฉาบปูน หรือวัสดุสูงชนิดล้ายคลึงกันให้ใช้สีพลาสติก ยิปซั่มขึ้น

15.2 ส่วนของอาคารที่เป็นไม้ (ยกเว้นส่วนที่กำหนดให้ใช้ แสดงเกรด, วานิช, ฯลฯ) และโลหะ หรือ ส่วนที่ระบุเป็นสีเคลือบแล้ว ให้ใช้สีน้ำมัน อีนาเมล

15.3 ส่วนที่เป็นเหล็กหรือโลหะ จะต้องทาสีกันสนิมรองพื้นก่อน แล้วจึงจะทาทับด้วยสีมันสำหรับภายนอก

15.4 การทาสีเคลือบไม้ จะต้องรองพื้นด้วยสีรองพื้นของผู้ผลิตรับทำเสียก่อนเสียก่อน และจะต้องทาสีทับหน้าอีก ไม่น้อยกว่า 2 ครั้ง หรือจนสีทาเรียบสม่ำเสมอ ไม่มีรูพรุน ไม่มีรอยแปรงจึงจะถือได้ได้

15.5 กำหนดสีที่ใช้ : แสดงตามที่ได้ประมาณ 15 ม (±10%)

15.6 สำหรับส่วนแสงๆ ของอาคารจะทาสีอะไร สีสกปรกจะเป็นผู้กำหนดให้ เมื่อการก่อสร้างเสร็จเรียบร้อยแล้วทาสี

16. <u>สรุปท้ายรายการ</u>

16.1 ผู้รับจ้างจะต้องทำการก่อสร้างตามรูปและรายการก่อสร้าง ตลอดจนแบบขยายต่างๆ ที่แสดงประกอบแบบไปแล้วเช่นกัน และมีรูปรายประกอบแบบทุกประการ ด้วยความประณีต เรียบร้อย ถ้าแบบ รูป หรือ รายการไม่ชัดเจนรูปเป็นอย่างหนึ่งอย่างใด หรือ แบบขยายขัดกันหรือไม่สอดคล้องแล้วในการก่อสร้างเป็นที่จำเป็นต้องทำเพื่อความมั่นคงแข็งแรงของอาคาร ผู้รับจ้างจะต้องทำการก่อสร้างเพิ่มเติม โดยไม่คิดค่าจ้างเพิ่มเติมอย่างใด ถ้าเป็นรูปแบบ หรือ รายการมีข้อความขัดแย้ง จะต้องแจ้งให้คณะกรรมการตรวจการจ้าง ทราบทันที วิศวกรของกองแบบแผน ฯ พิจารณา เพื่อวินิจฉัยชี้ขาดตามควรแก่เหตุผล และหลักวิชาการที่ถือเป็นมาตรฐานทั่วไปเท่านั้น หรือตามทางปฏิบัติ ทางที่ทำงานเป็นแบบ สามารถนำมาใช้แทนกันได้ แต่ต้องได้รับความเห็นชอบจากคณะกรรมการตรวจการจ้าง พิจารณาเห็นชอบเสียก่อน จึงนำมาใช้ได้

16.2 วัสดุอุปกรณ์ทุกชนิดที่นำมาใช้ในอาคารนี้ ให้เลือกใช้จากรายการวัสดุ และ อุปกรณ์ก่อสร้าง และจะต้องนำตัวอย่าง หรือ ทำต้นอย่างมาให้คณะกรรมการตรวจการจ้าง สถาปนิก และ วิศวกร ของกองแบบแผน ฯ พิจารณาเห็นชอบเสียก่อน จึงนำมาใช้ได้

<u>สารบัญแบบ.</u>

แบบ โรงรถ, พลิตุ. เลขที่ 5322 ประกอบด้วย.

ก. แบบเลขที่ 5322 จำนวน 3 แผ่น.

ข. รายการทั่วไปประกอบแบบก่อสร้าง ของกองแบบแผน กรมการขนส่งทางบก

ค. รายการวัสดุก่อสร้าง แบบเลขที่ 5355 จำนวน 1 แผ่น

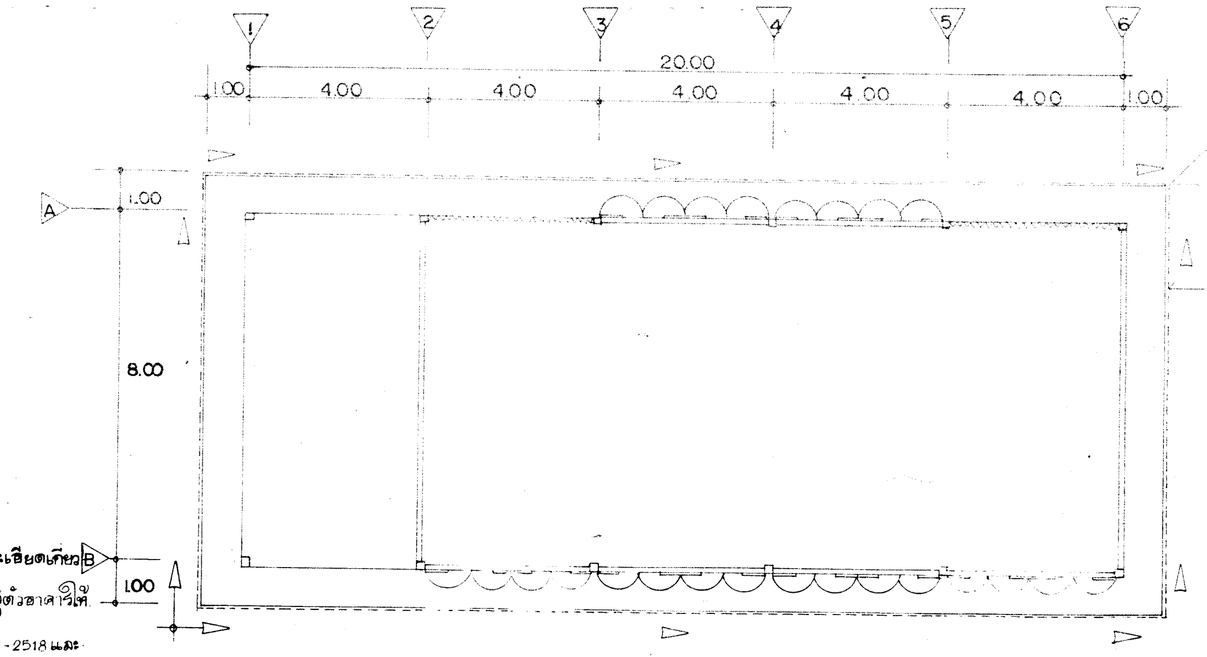

แปลนรางระบายน้ำรอบอาคาร

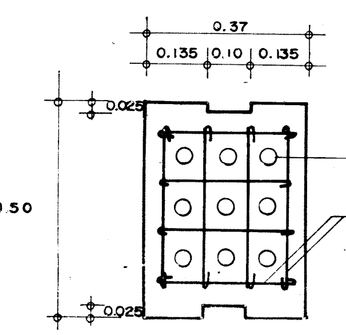

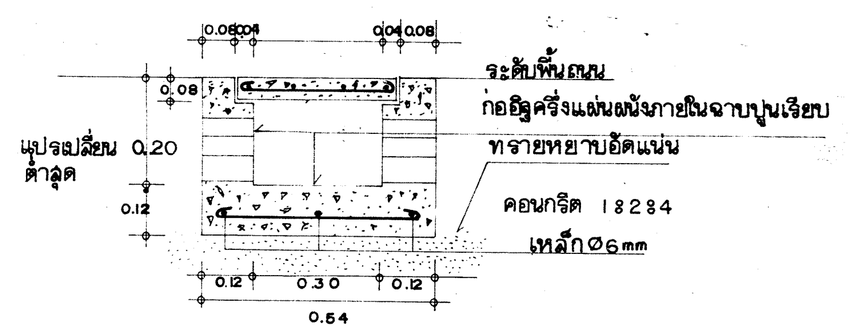

ขยายรางระบายชนิดมีฝาปิด 1:10

สรพล สิงหพาณิชย์	โรงรถ, พลิตุ
ชุติมา, [illegible]	5322
วุฒิพร อัมระบันทร์	รายการทั่วไปประกอบแบบก่อสร้างอาคาร
อรรถพร ทองธิราช	แปลนรางระบายน้ำรอบอาคาร
สุวิทย์ โกลินทร์	ขยายรางระบายน้ำชนิดมีฝาปิด
ณรงค์ จันทร์นวล	
สุรลักดิ์ สิริวรวิทย์	
เกรียง เอกสุวรรณ	
สมชาย สกุลอิสริยากรณ์	
ดนัย รุ่งโรจน์	3 / 1
ชวลิต แก้วมณี	ไชยศรี ดัมพิริ